VOLKSWAGEN

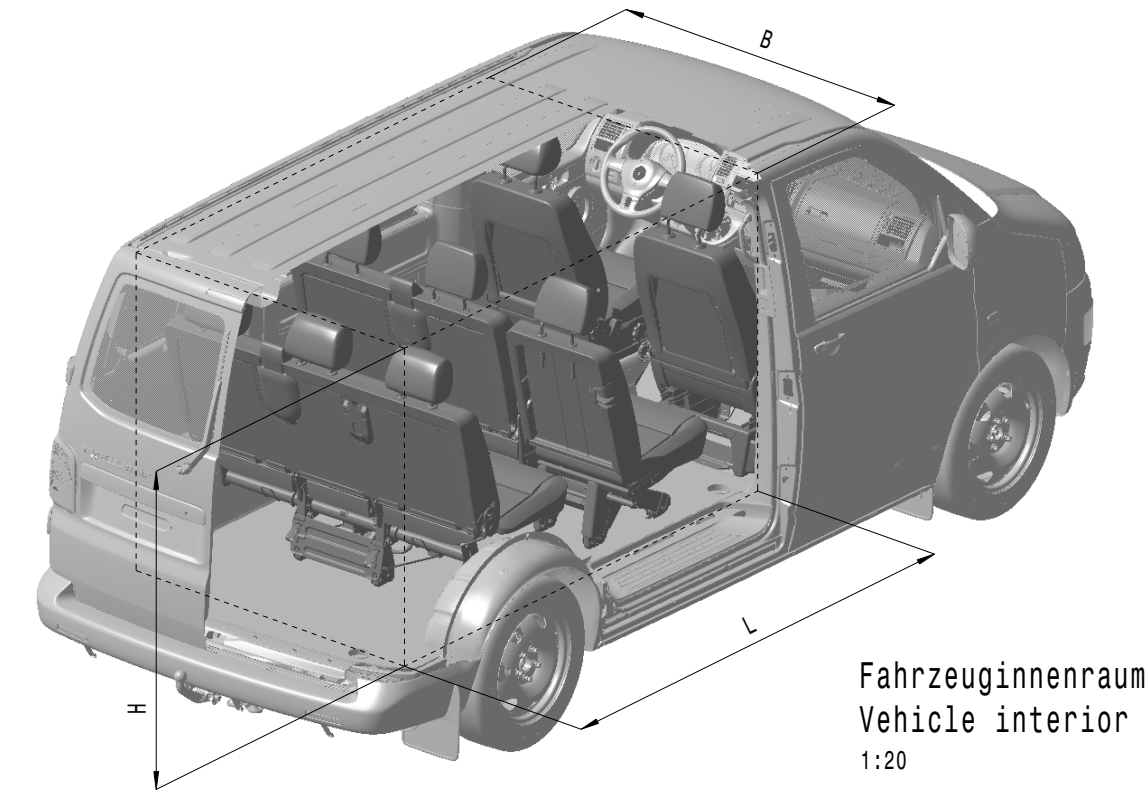

Fahrzeuginnenraum
Vehicle interior
1:20

		Maßtabelle Dimension table	Kurzzeichen Code			Feld Section
L	Länge Length	Länge Heckklappe Innenseite, außen bis Oberkante Lehne Fahrersitz (mittlere Position) Length trunk lid inner side, outer to upper edge backrest driverseat (center position)	L1	KR 2271	LR 2671	G5
		Länge Heckklappe Innenseite, außen bis Oberkante Lehne 2te Sitzreihe Length trunk lid inner side, outer to upper edge backrest 2nd row of seats	L2	KR 1320	LR 1720	G5
		Länge Heckklappe Innenseite, außen bis Oberkante Lehne 3te Sitzreihe Length trunk lid inner side, outer to upper edge backrest 3rd row of seats	L3	KR 471	LR 871	G5
		Länge Heckklappe Innenseite, außen bis Oberkante Lehne 4te Sitzreihe Length trunk lid inner side, outer to upper edge backrest 4th row of seats	L4	...	LR 73	G4
		Länge Heckklappe Innenseite, außen bis Fahrersitz unten (mittlere Position) Length trunk lid inner side, outer to driverseat lower (center position)	L11	KR 2507	LR 2907	J5
		Länge Heckklappe Innenseite, außen bis 2te Sitzreihe unten Length trunk lid inner side, outer to 2nd row of seats lower	L12	KR 1537	LR 1937	J5
		Länge Heckklappe Innenseite, außen bis 3te Sitzreihe unten Length trunk lid inner side, outer to 3rd row of seats lower	L13	KR 686	LR 1086	J5
		Länge Heckklappe Innenseite, außen bis 4te Sitzreihe unten Length trunk lid inner side, outer to 4th row of seats lower	L14	---	LR 285	J4
B	Breite Width	Breite Radhaus Width wheel housing	W202	1219		H28
		Breite Ladeöffnung Width opening luggage compartment	W206	1439		F7
H	Höhe Heigth	Höhe zusätzliche Verzurröse Heigth additional lashing ring Bodenbelag, Gummi / floor cover, rubber Bodenbelag, Teppich / floor cover, carpet	H1	88 85		J24
		Höhe Innenleuchte Komfort Height interior light comfort Bodenbelag, Gummi / floor cover, rubber Bodenbelag, Teppich / floor cover, carpet	H201-1 KR	1332 1329		B22
		Höhe Innenleuchte Komfort Height interior light comfort Bodenbelag, Gummi / floor cover, rubber Bodenbelag, Teppich / floor cover, carpet	H201-2 LR	1325 1322		B24
		Höhe Ladeöffnung Komfort mit Heckklappe / Flügeltüren Heigth opening load compartment comfort with trunk lid / wing doors	H202	1276		E5
		Höhe Radhaus, innen Height opening wheelhouse, inner Bodenbelag, Gummi / floor cover, rubber Bodenbelag, Teppich / floor cover, carpet	H504	357 354		J30
		Höhe Ladeöffnung Schiebetür Heigth opening load sliding door Bodenbelag, Gummi / floor cover, rubber Bodenbelag, Teppich / floor cover, carpet	H508	1261 1258		G7

Linkslenker gezeichnet, Rechtslenker Spiegelbild
Left-hand drive drawn, right-hand drive symmetrically opposite

Bitte beachten Sie, daß es sich bei den angegebenen Fahrzeugmaßen um Richtwerte handelt, die aufgrund von Fertigungstoleranzen von den hier angegebenen Maßen abweichen können. Wir empfehlen vor der Planung von Auf- und Umbauten die exakten Maße direkt am Fahrzeug abzunehmen.

Please notice that the specified dimensions are standard values which may vary because of production tolerances. We recommend to measure the exact dimensions on the vehicle before planning superstructural parts and/or rebuildings.

Alle Höhenmaße beziehen sich auf Reifengröße 205/65 R16 C
All height dimensions refer to tire size 205/65 R16 C

Einpresstiefe = ET
Offset = ET

KR = kurzer Radstand/short wheelbase
LR = langer Radstand/long wheelbase

ND = Normaldach/normal roof
MD = Mittelhochdach/medium high roof
HD = Hochdach/high roof

SgRP = Sitz-Referenz-Punkt
SgRP = seat reference point

* gekennzeichnete Maße siehe Maßtabelle
marked dimensions see dimension table

Caravelle mit Bodenbelag Teppich/Gummi
Kombi ohne Bodenbelag siehe T6 Kasten
Caravelle with floor cover carpet/rubber
Kombi without floor cover see T6 Delivery van

Nur zur Information
For information only
Wird von Aenderungsdienst nicht erfasst
Is not considered by the revision service

>400 <=1000		
>120 <= 400		
> 30 <= 120		
> 6 <= 30		
<= 6		
Winkel Angle		
Allgemeintoleranzen fuer Nennmasze ohne Toleranz. General tolerances for nominal dimensions without specified tolerance.	fertig finished	roh raw

Bemerkungen/ Notes

Schadstoffvermeidung nach/ Avoidance of hazardous substances acc. to VW 91101

Oberflaechenrauheit Surface texture VW 13705	Werkstueckkanten Edge finish VW 01088

Alle Masze gelten fuer das Fertigteil einschliesslich Oberflaechenschutz.
All dimensions apply to the finished part including surface protection.

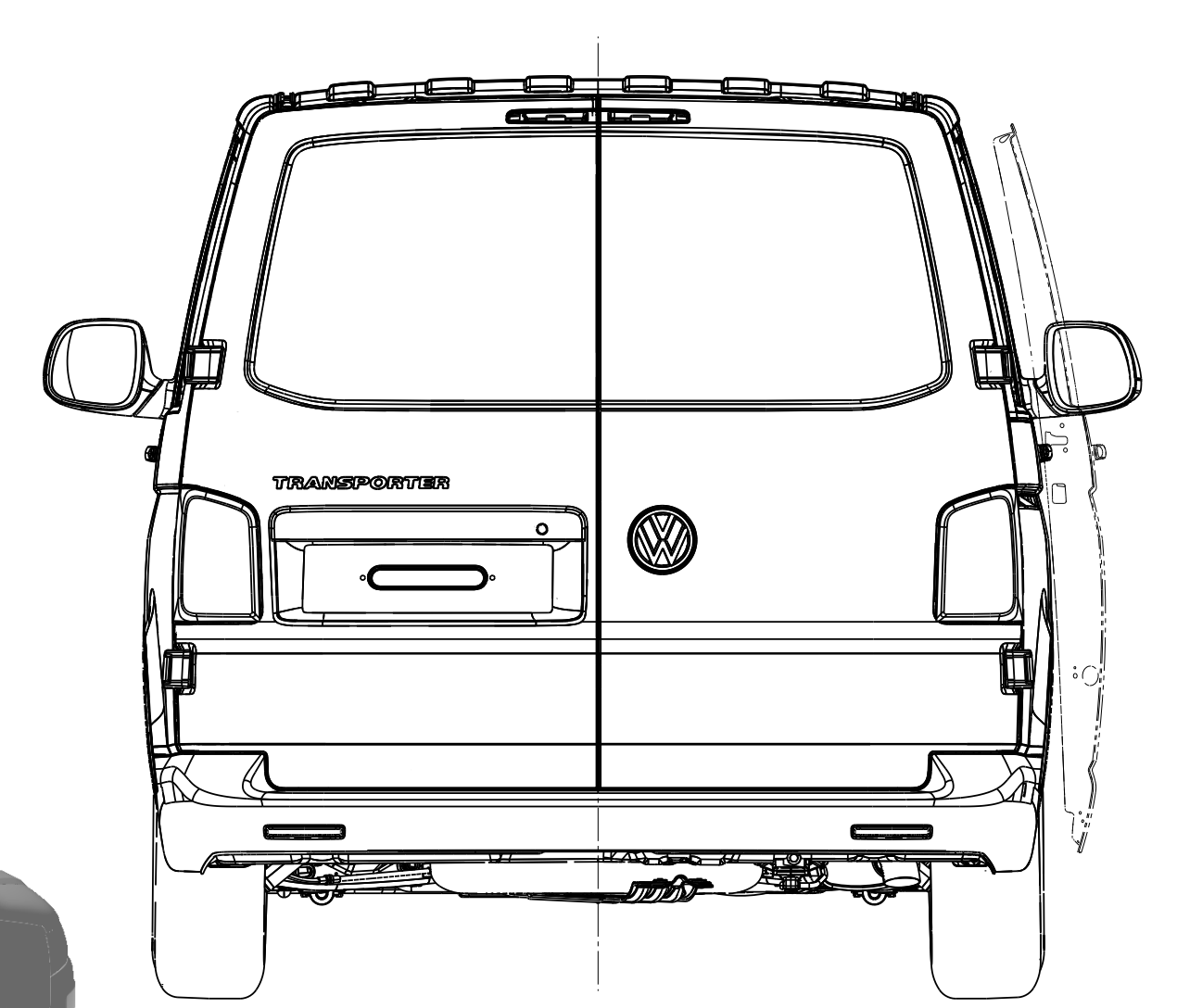
TRANSPORTER

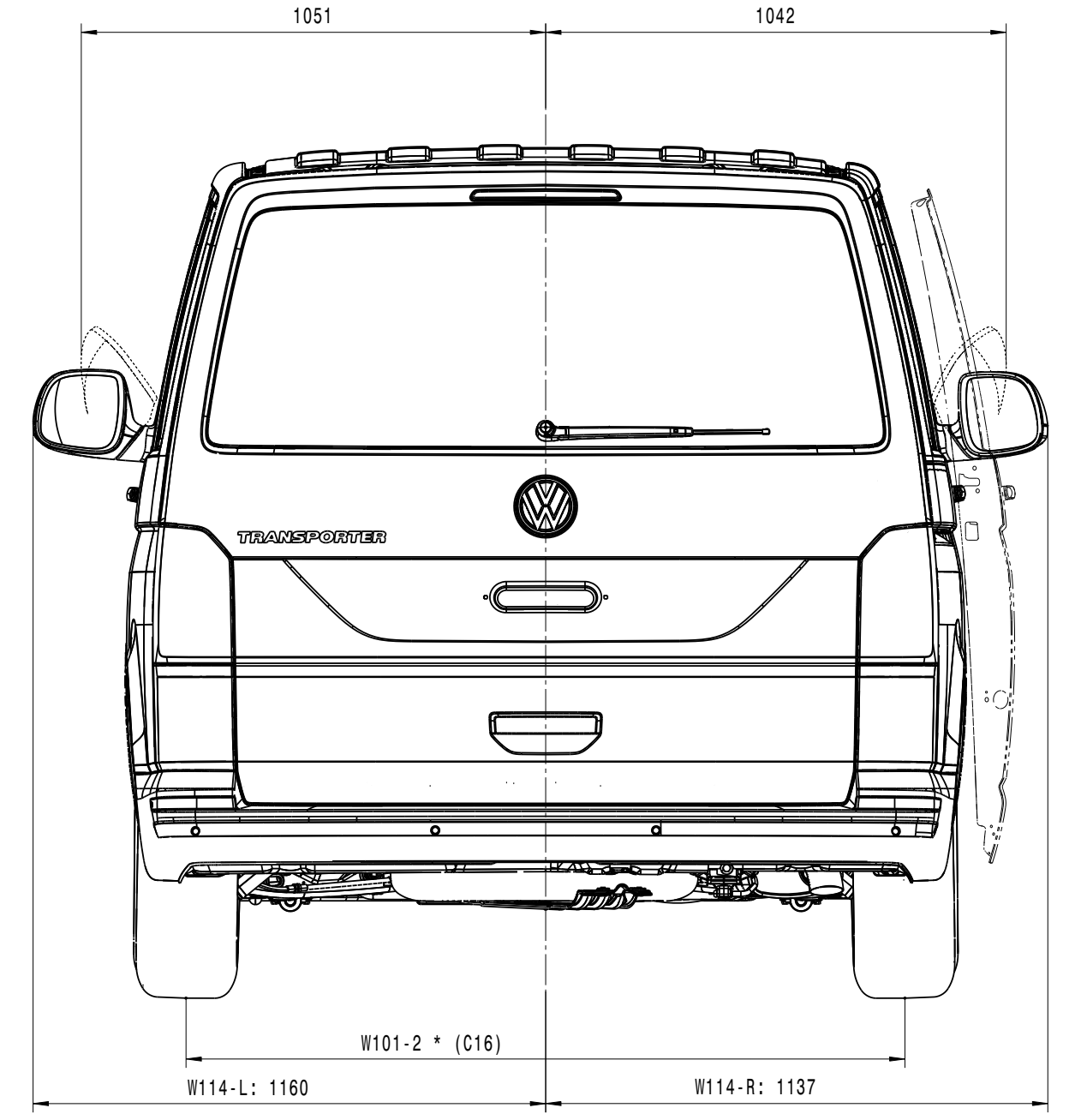
1051
1042
TRANSPORTER
W101-2 * (C16)
W114-L: 1160
W114-R: 1137

Ansicht ohne Flügeltüren/Heckklappe gezeichnet
View drawn without rear wing doors/trunk lid

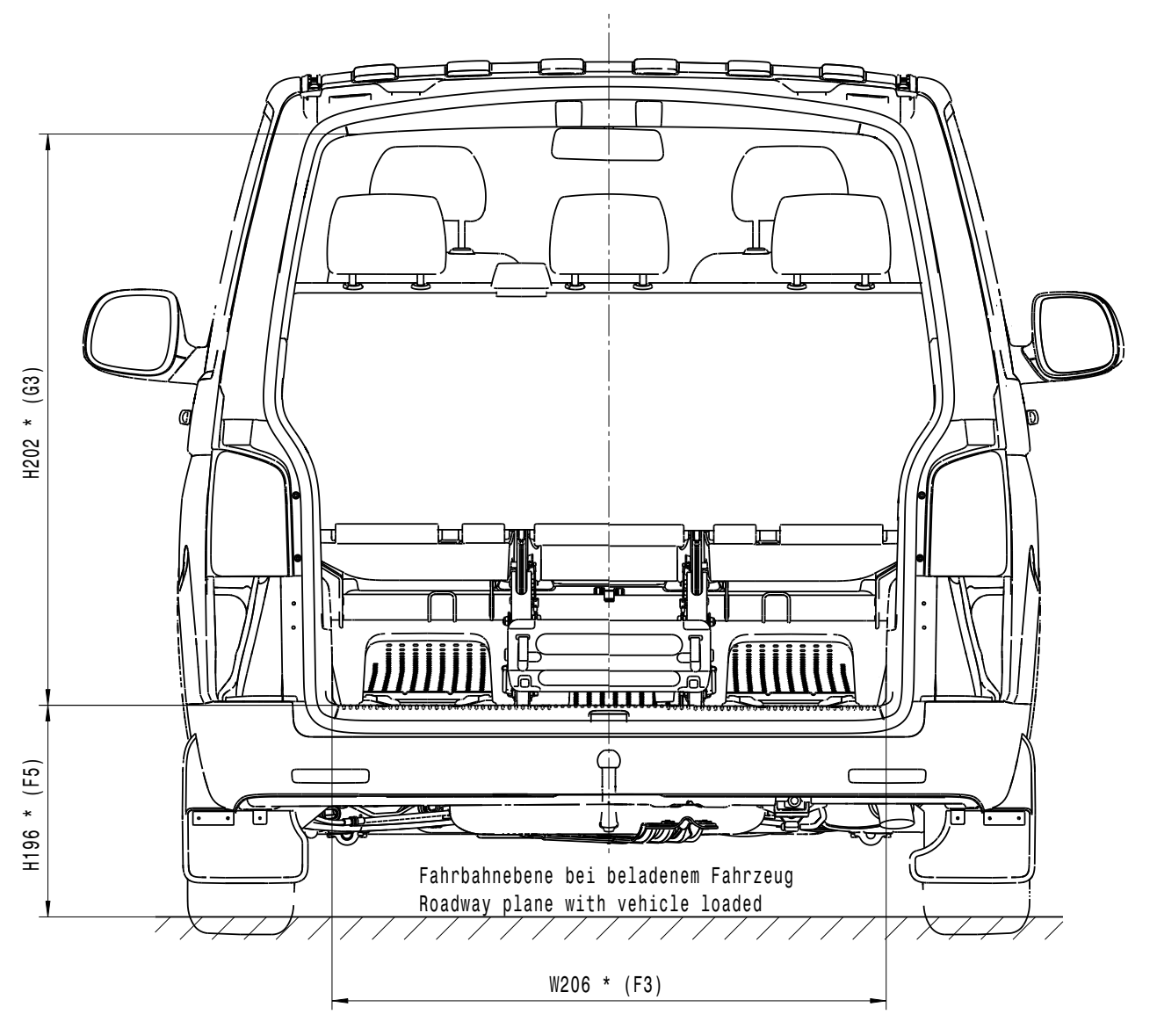
H202 * (G3)
H196 * (F5)
Fahrbahnebene bei beladenem Fahrzeug
Roadway plane with vehicle loaded
W206 * (F3)

H196	KR	LR
Ladekante Loading edge	574	574

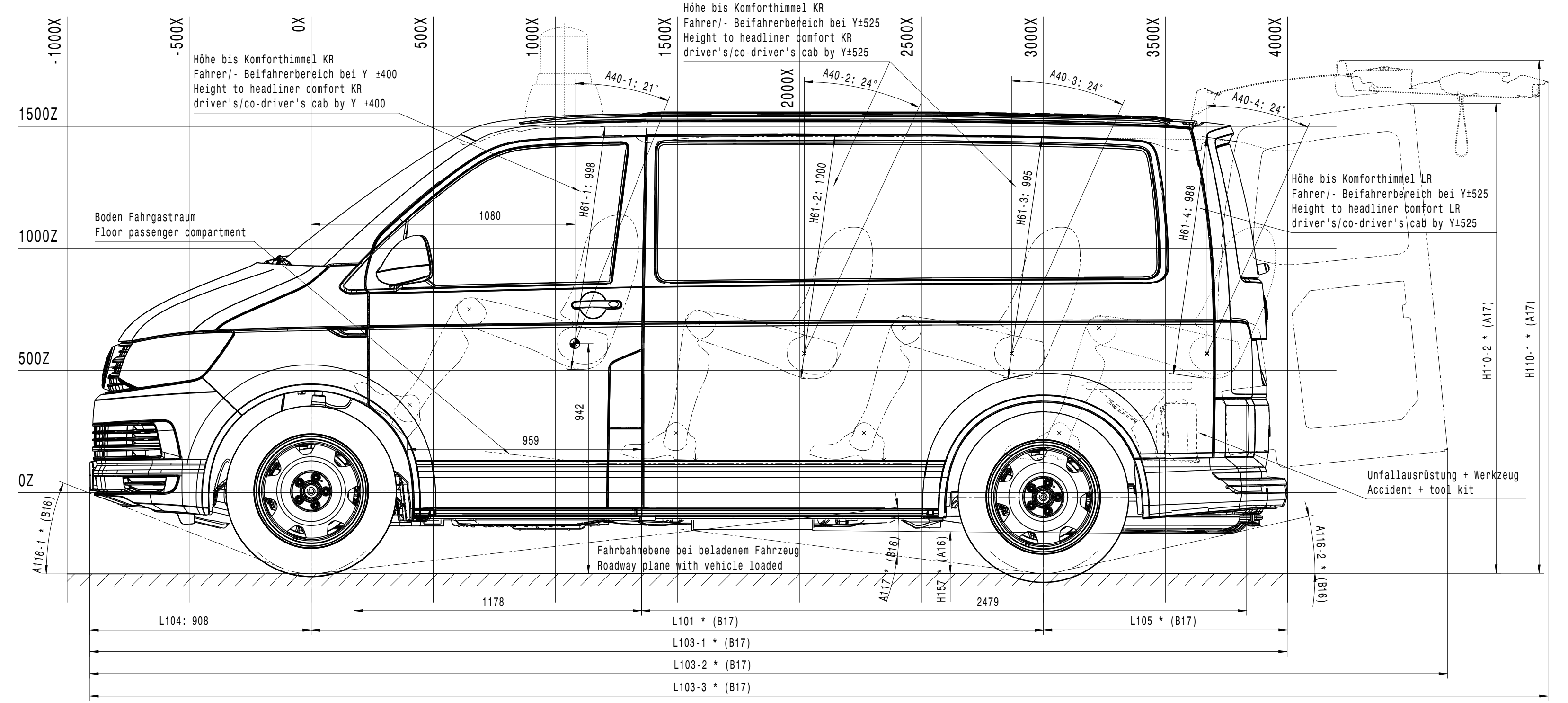
-1000X
-500X
0X
500X
1000X
1500X
2000X
2500X
3000X
3500X
4000X
1500Z
1000Z
500Z
0Z
Höhe bis Komforthimmel KR
Fahrer/- Beifahrerbereich bei Y ±400
Height to headliner comfort KR
driver's/co-driver's cab by Y ±400
Höhe bis Komforthimmel KR
Fahrer/- Beifahrerbereich bei Y±525
Height to headliner comfort KR
driver's/co-driver's cab by Y±525
Höhe bis Komforthimmel LR
Fahrer/- Beifahrerbereich bei Y±525
Height to headliner comfort LR
driver's/co-driver's cab by Y±525
A40-1: 21°
A40-2: 24°
A40-3: 24°
A40-4: 24°
Boden Fahrgastraum
Floor passenger compartment
1080
H61-1: 998
H61-2: 1000
H61-3: 995
H61-4: 988
942
959
Unfallausrüstung + Werkzeug
Accident + tool kit
H110-2 * (A17)
H110-1 * (A17)
A116-1 * (B16)
A116-2 * (B16)
A117 * (B16)
H157 * (A16)
Fahrbahnebene bei beladenem Fahrzeug
Roadway plane with vehicle loaded
L104: 908
1178
2479
L101 * (B17)
L105 * (B17)
L103-1 * (B17)
L103-2 * (B17)
L103-3 * (B17)

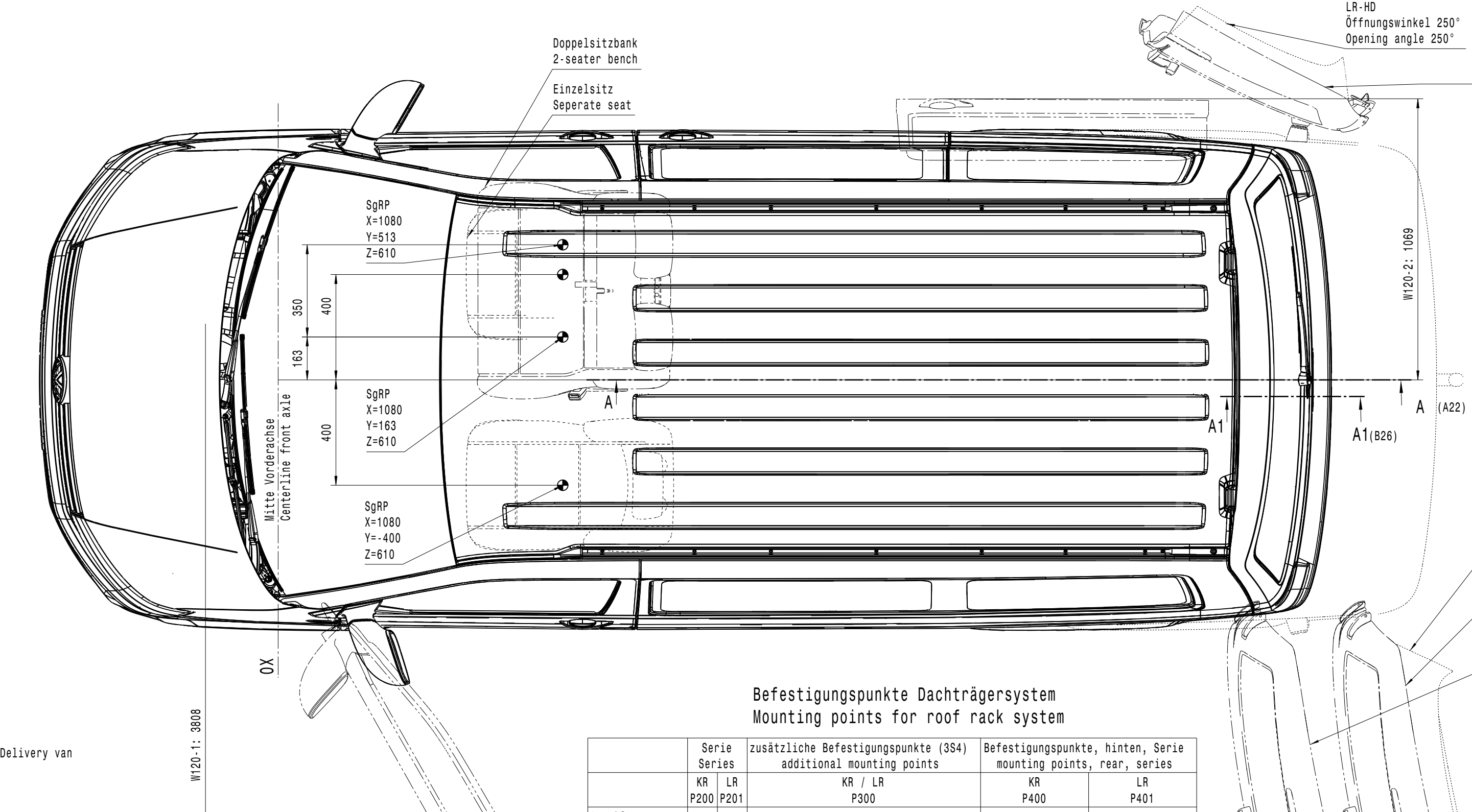
Doppelsitzbank
2-seater bench
Einzelsitz
Seperate seat
SgRP
X=1080
Y=513
Z=610
SgRP
X=1080
Y=163
Z=610
SgRP
X=1080
Y=-400
Z=610
350
400
163
400
A
A1
A (A22)
A1(B26)
Mitte Vorderachse
Centerline front axle
W120-2: 1069
W120-1: 3808
0X
3550
LR-HD
Öffnungswinkel 250°
Opening angle 250°
LR-ND/MD
Öffnungswinkel 250°
Opening angle 250°
LR-HD
Öffnungswinkel 180°
Opening angle 180°
LR-ND/MD
Öffnungswinkel 180°
Opening angle 180°
KR-ND/MD
Öffnungswinkel 180°
Opening angle 180°

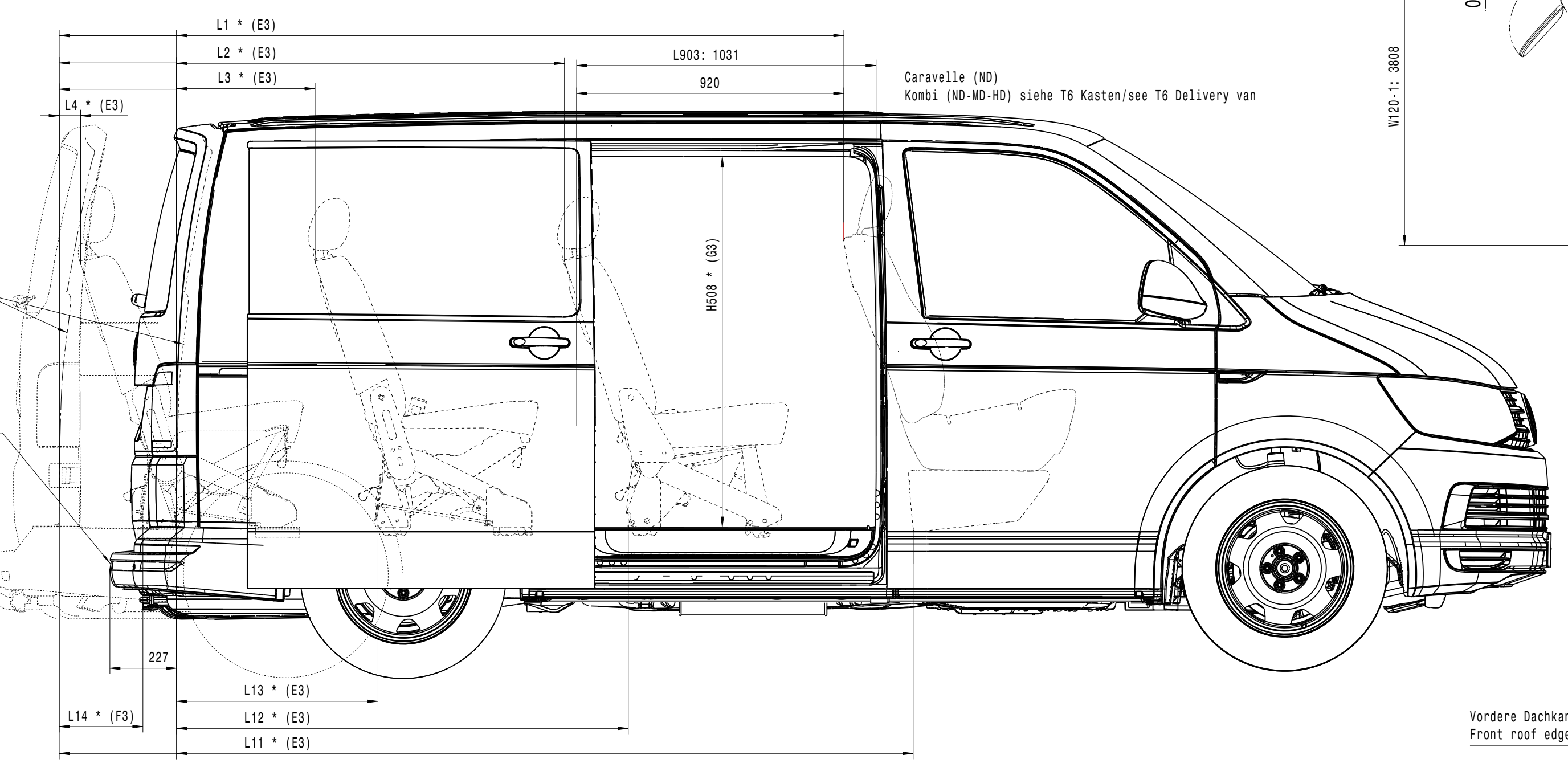
L1 * (E3)
L2 * (E3)
L3 * (E3)
L4 * (E3)
L903: 1031
920
Caravelle (ND)
Kombi (ND-MD-HD) siehe T6 Kasten/see T6 Delivery van
Heckklappe Innenseite, außen (-Y ±500)
Trunk lid inner side, outer
H508 * (G3)
Stoßfänger, Außenseite
Bumper, outer side
227
L13 * (E3)
L14 * (F3)
L12 * (E3)
L11 * (E3)

Befestigungspunkte Dachträgersystem
Mounting points for roof rack system

	Serie Series		zusätzliche Befestigungspunkte (3S4) additional mounting points	Befestigungspunkte, hinten, Serie mounting points, rear, series	
	KR P200	LR P201	KR / LR P300	KR P400	LR P401
Anzahl Number	8	10	6	2	2
Verschraubung Threaded joints	M6			Kunststoffschraube 5 Plastic screw	

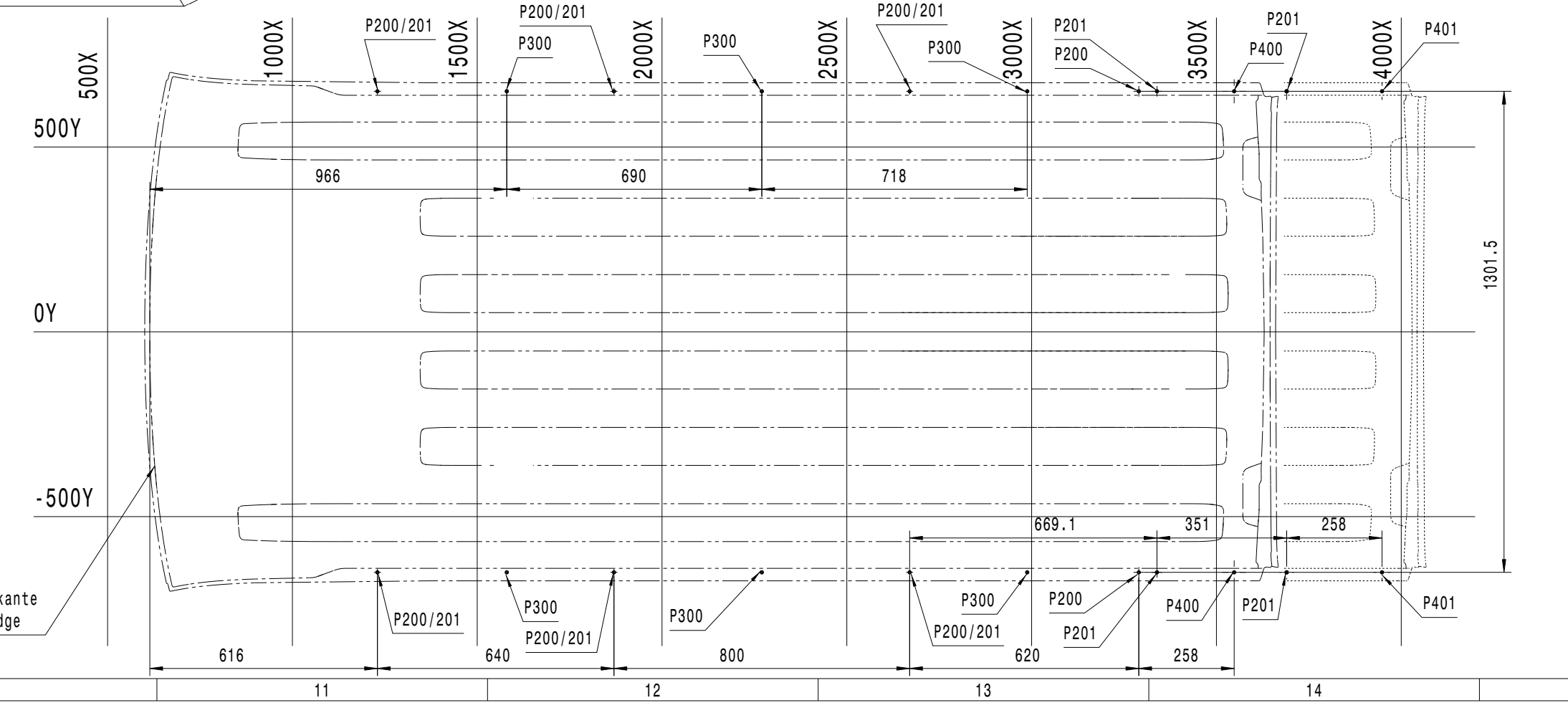
500X
1000X
1500X
2000X
2500X
3000X
3500X
4000X
500Y
0Y
-500Y
P200/201
P300
P201
P200
P400
P401
966
690
718
669.1
351
258
1301.5
Vordere Dachkante
Front roof edge
616
640
800
620
258

Fahrzeughöhe Vehicle height		H100-B	H100-R	H100-D	H110-1	H110-2
	ND	1976	2238	1967	2203	1924

H157	KR/LR
Bodenfreiheit Stoßdämpfer Ground clearance Shock absorber	202

Überhangwinkel A116-1 Overhang angle	21.2°
Überhangwinkel A116-2 Overhang angle	12.5°
Rampenwinkel A117 Ramp angle	12.2°

		L101	L103-1	L103-2	L103-3	L105
Fahrzeuglänge / Überhang hinten ohne Anhängevorrichtung Vehicle length / overhang , rear without trailer hitch mounting	KR LR	3003 3403	4904 5304	5561 5951	5973 6373	993
Fahrzeuglänge / Überhang hinten mit Anhängevorrichtung Vehicle length / overhang , rear with trailer hitch mounting	KR LR		4998 5398			1087

	ET51	
	W101-1	W101-2
Spurweite Tread	1626	1624

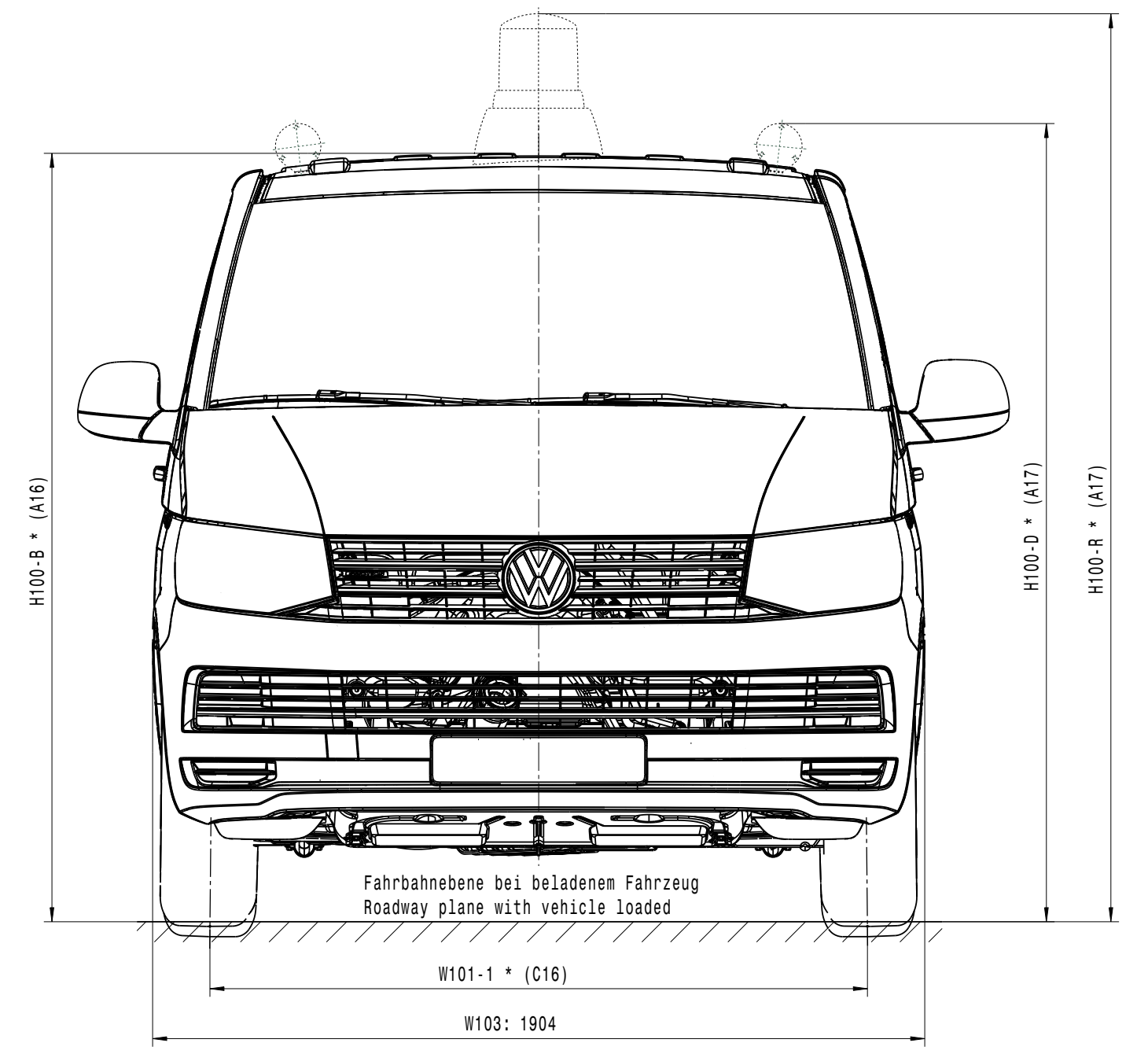
H100-B * (A16)
H100-D * (A17)
H100-R * (A17)
Fahrbahnebene bei beladenem Fahrzeug
Roadway plane with vehicle loaded
W101-1 * (C16)
W103: 1904

Position Verzurrösen/-schienen
Position lashing rings/rails

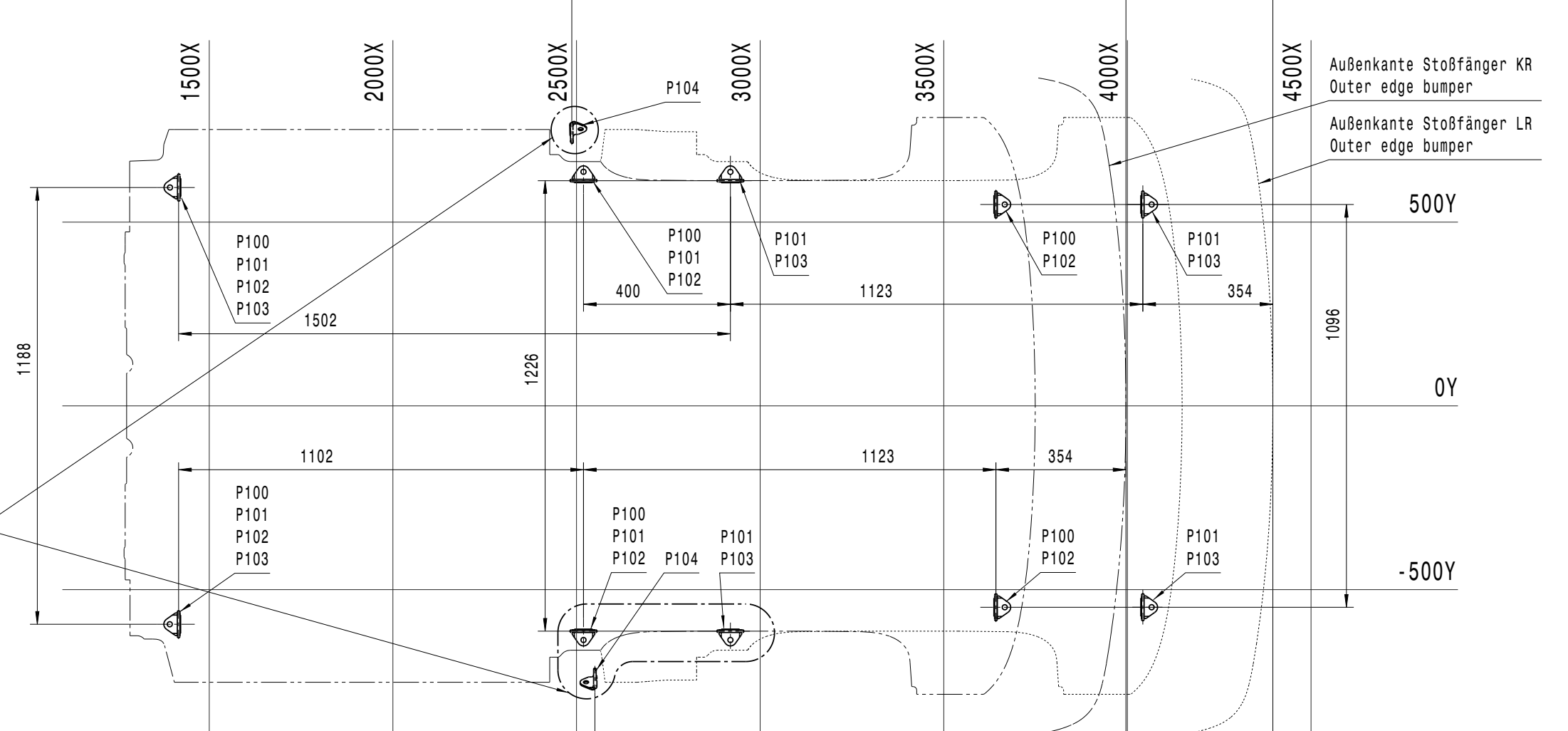
1509
1909
1500X
2000X
2500X
3000X
3500X
4000X
4500X
Außenkante Stoßfänger KR
Outer edge bumper
Außenkante Stoßfänger LR
Outer edge bumper
500Y
0Y
-500Y
P100
P101
P102
P103
P104
400
1123
354
1502
1188
1226
1096
1102
2te Sitzreihe
Verzurrösen nur wenn keine Sitze
2nd row of seats
lashing rings only when no seats
1446
1846

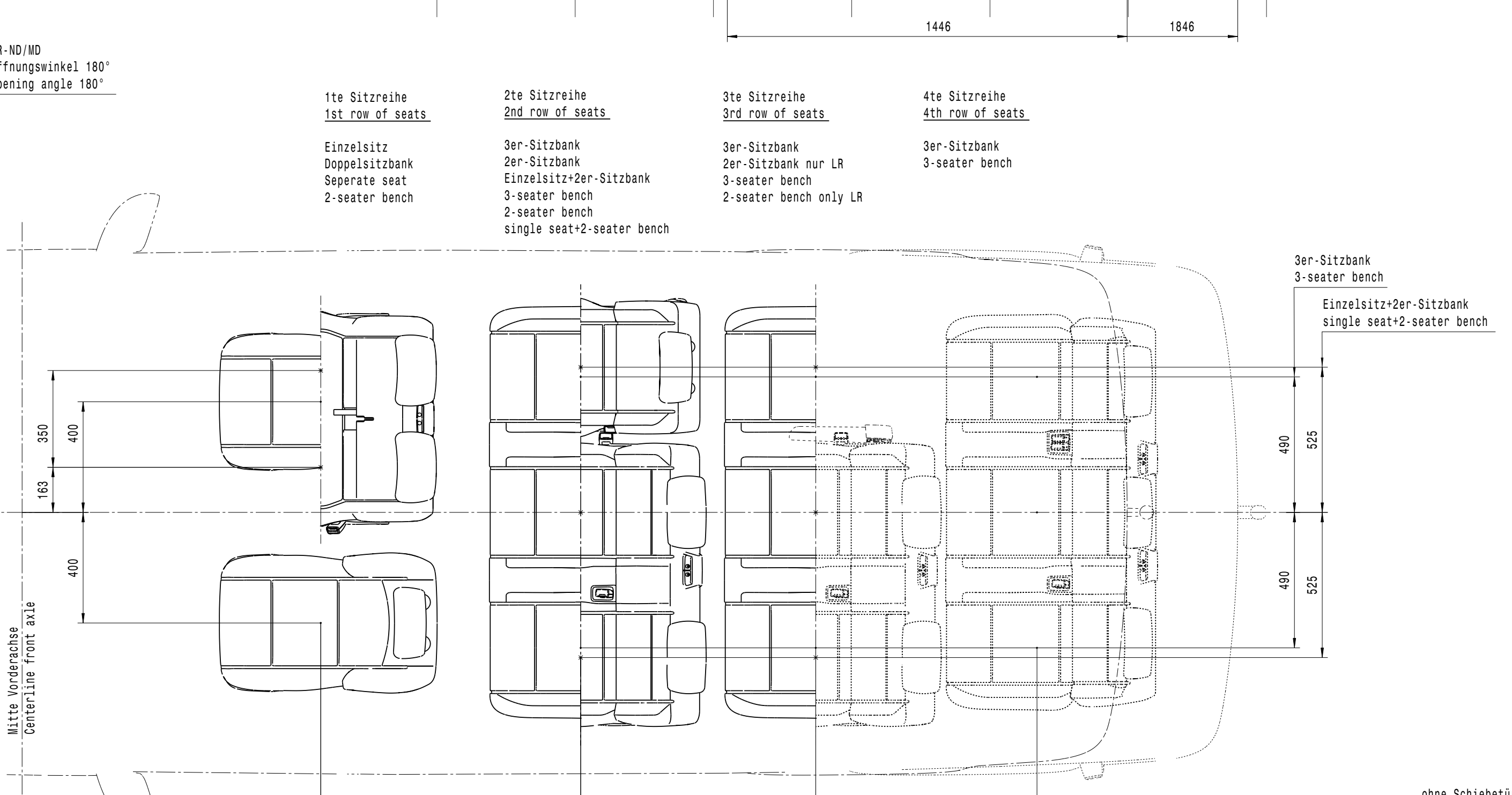
1te Sitzreihe
1st row of seats
Einzelsitz
Doppelsitzbank
Seperate seat
2-seater bench
2te Sitzreihe
2nd row of seats
3er-Sitzbank
2er-Sitzbank
Einzelsitz+2er-Sitzbank
3-seater bench
2-seater bench
single seat+2-seater bench
3te Sitzreihe
3rd row of seats
3er-Sitzbank
2er-Sitzbank nur LR
3-seater bench
2-seater bench only LR
4te Sitzreihe
4th row of seats
3er-Sitzbank
3-seater bench
3er-Sitzbank
3-seater bench
Einzelsitz+2er-Sitzbank
single seat+2-seater bench
350
400
163
400
490
525
490
525
Mitte Vorderachse
Centerline front axle
0X
1080
940
850
800

Position Verzurrösen/-schienen Position lashing rings/rails	KR Verzurröse Lashing ring P100	LR Verzurröse Lashing ring P101	KR Verzurröse, verstärkt Lashing ring, reinforced P102	LR Verzurröse, verstärkt Lashing ring, reinforced P103	nicht für Caravelle not for Caravelle KR + LR Verzurröse, zusätzlich Lashing ring, additional P104
Anzahl Number	6	8	6	6	2
Verzurrwinkel : Ladeboden-Zurrgurt Lashing angle : Luggage compartment floor-load restraint assembly	min.30°	min.30°	min.30°	min.30°	min.30°
Befestigungspunkte Verzurröse Mounting points lashing ring	1 x M10 Paßschraube Fitted bolt	1 x M10 Paßschraube Fitted bolt	2 x M10 Paßschraube Fitted bolt	2 x M10 Paßschraube Fitted bolt	1 x 7/16-20 UNF-2A Paßschraube Sicherheitsgurt Fitted bolt seat belt
Belastung Load	250daN(kg)	250daN(kg)	470daN(kg)	470daN(kg)	250daN(kg)

Schnitt A-A (E15)
Section A-A
Schnittdarstellung mit Heckklappe
Section representation with trunk lid

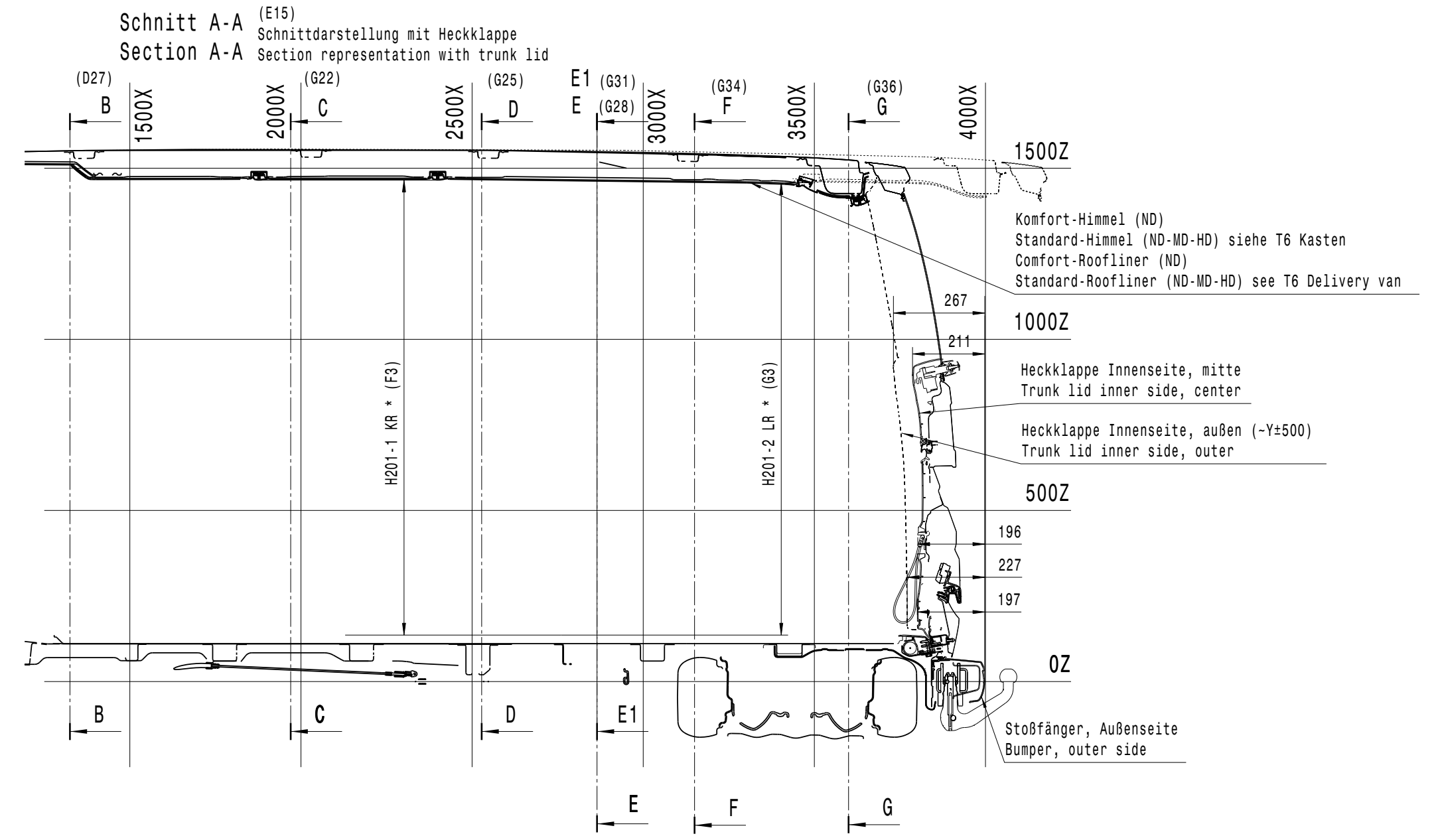
(D27) B
1500X
(G22) C
2000X
(G25) D
2500X
E1 (G31)
E (G28)
3000X
(G34) F
3500X
(G36) G
4000X
1500Z
Komfort-Himmel (ND)
Standard-Himmel (ND-MD-HD) siehe T6 Kasten
Comfort-Roofliner (ND)
Standard-Roofliner (ND-MD-HD) see T6 Delivery van
267
211
1000Z
Heckklappe Innenseite, mitte
Trunk lid inner side, center
Heckklappe Innenseite, außen (-Y±500)
Trunk lid inner side, outer
H201-1 KR * (F3)
H201-2 LR * (G3)
500Z
196
227
197
0Z
Stoßfänger, Außenseite
Bumper, outer side
B
C
D
E1
E
F
G

Schnitt A1-A1 (E14)
Section A1-A1
Schnittdarstellung mit Flügeltür
Section representation with wing doors

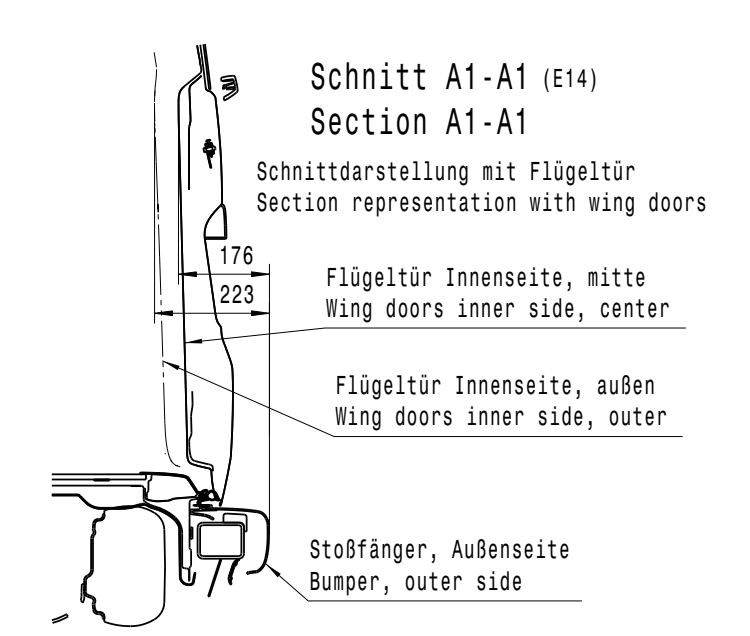
176
223
Flügeltür Innenseite, mitte
Wing doors inner side, center
Flügeltür Innenseite, außen
Wing doors inner side, outer
Stoßfänger, Außenseite
Bumper, outer side

	Gewicht ca. Weight approx.
Reserverad Stahl Spare wheel steel	31kg
Reserverad Leichtmetall Spare wheel alloy	31kg

Schnitt B-B KR+LR
Section B-B (A21)
Schnittposition Mitte B-Säule
Position cut center center pilar B

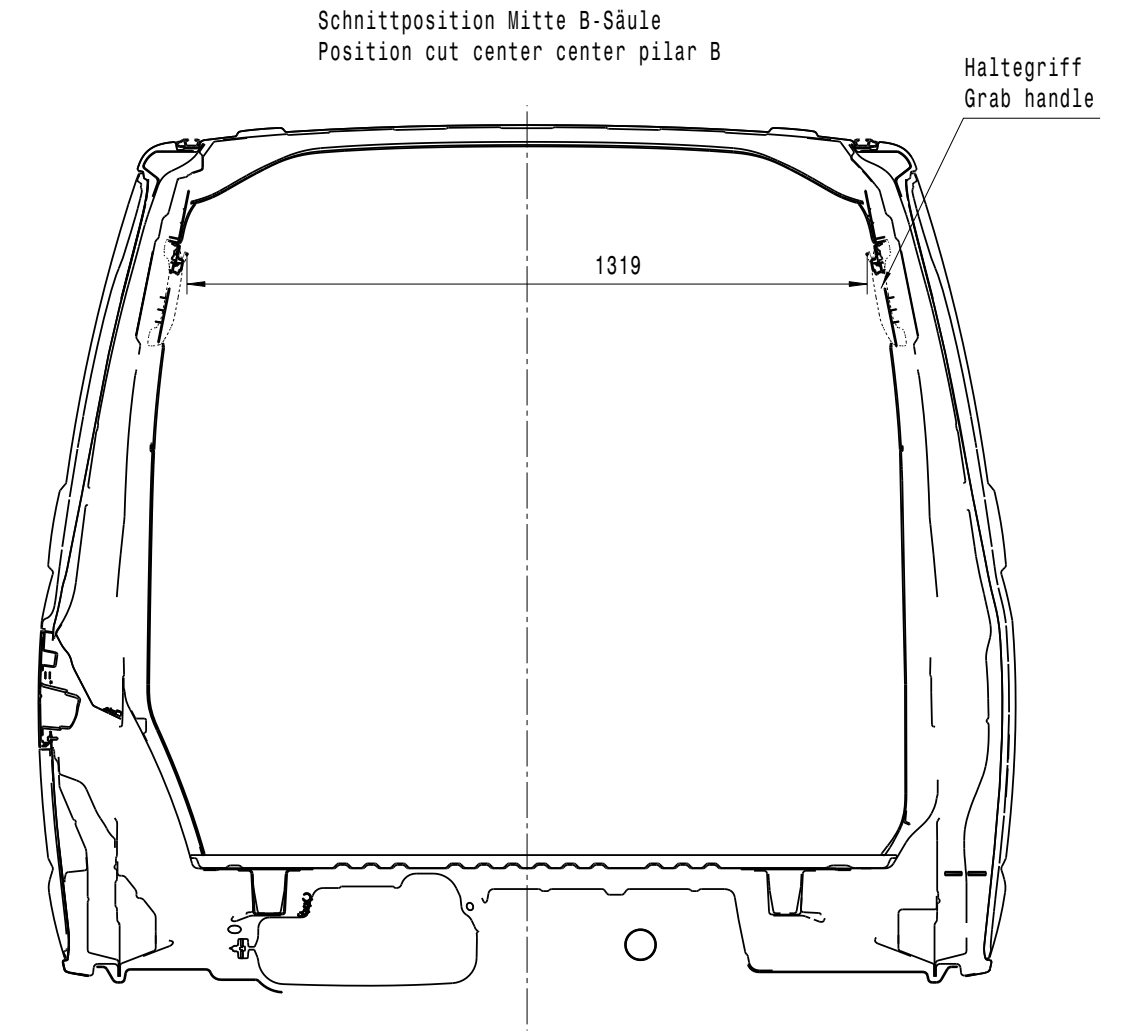
Haltegriff
Grab handle
1319

H422	ML1 unbeladen unloaded	ML3 zul. Gesamtgewicht bei zul. Hinterachslast gross vehicle weight rating on perm. axle load rear
	Teppich/Gummi	carpet/rubber
205/65 R16	575/572	467/464

Schnitt C-C KR+LR
Section C-C (A22)
Schnittposition Mitte Schiebetür - 2te Sitzreihe
Position cut center sliding door - 2nd row of seats

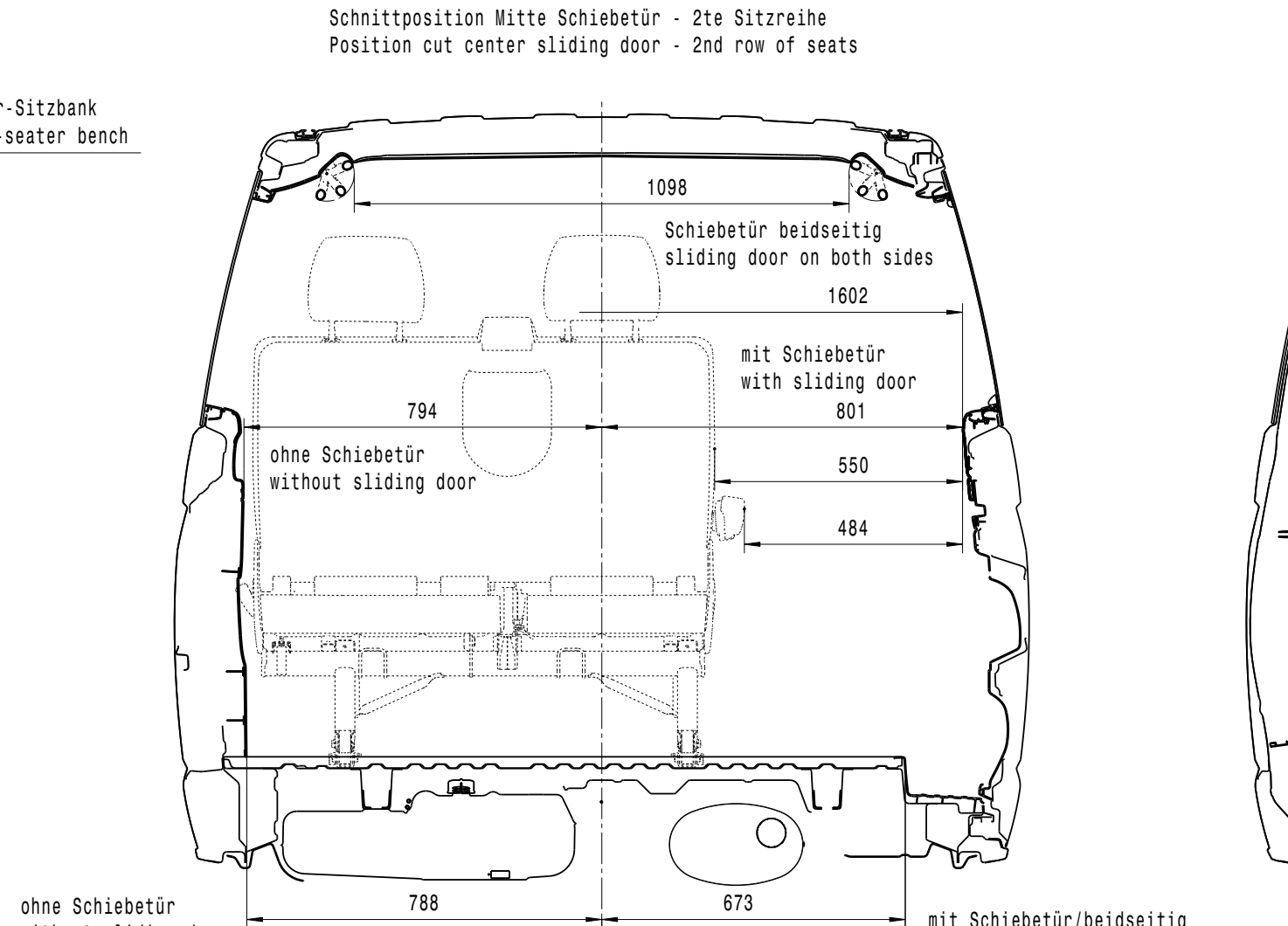
1098
Schiebetür beidseitig
sliding door on both sides
1602
mit Schiebetür
with sliding door
794
801
ohne Schiebetür
without sliding door
550
484
ohne Schiebetür
without sliding door
788
673
1346
mit Schiebetür/beidseitig
with sliding door/on both sides

Schnitt D-D KR+LR
Section D-D (A23)
Schnittposition Mitte C-Säule+Sicherheitsgurt 2te Sitzreihe
Position cut center pillar C+seat belt 2nd row of seats

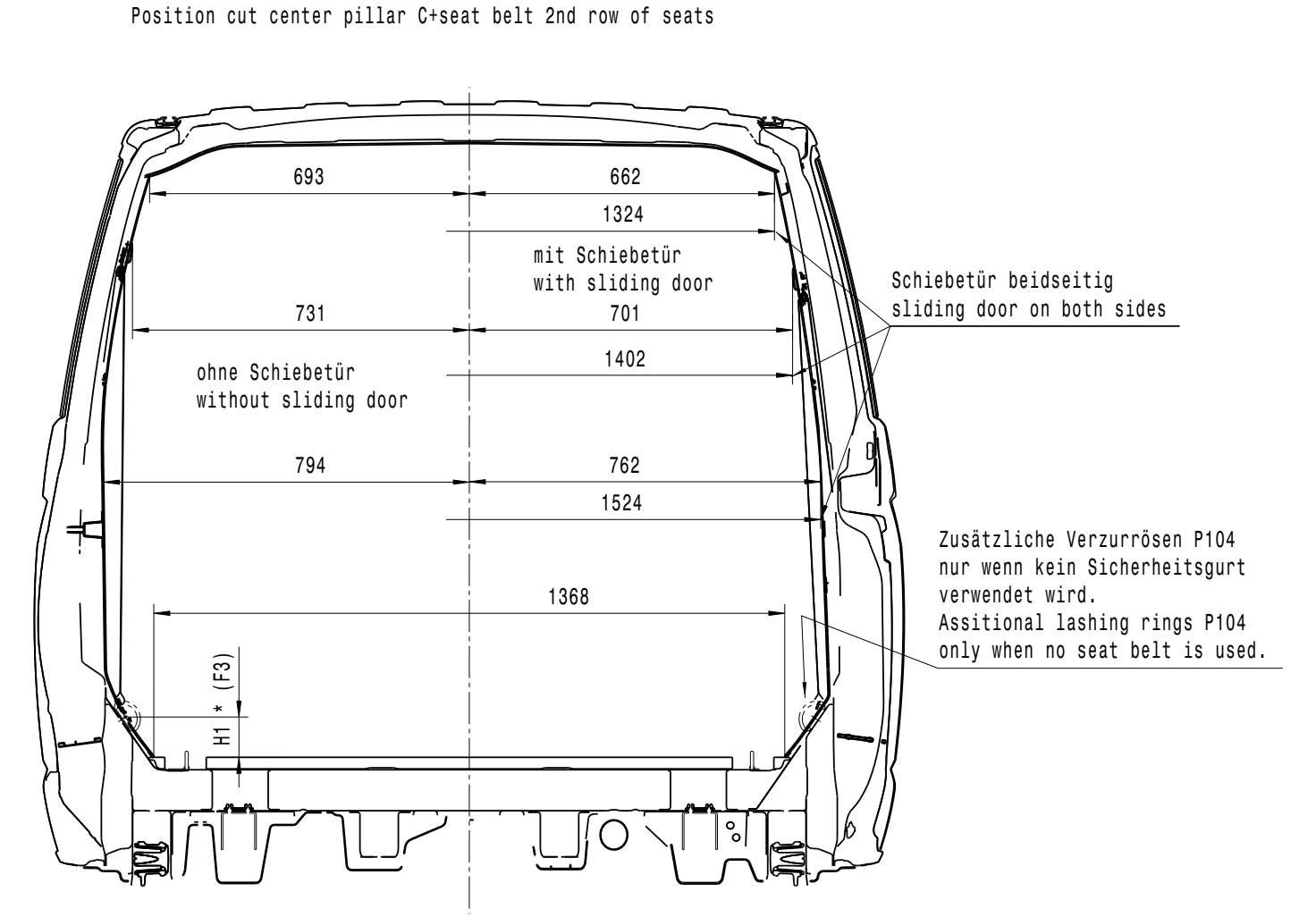
693
662
1324
mit Schiebetür
with sliding door
731
701
1402
ohne Schiebetür
without sliding door
794
762
1524
1368
H1 * (F3)
Schiebetür beidseitig
sliding door on both sides
Zusätzliche Verzurrösen P104
nur wenn kein Sicherheitsgurt
verwendet wird.
Assitional lashing rings P104
only when no seat belt is used.

Schnitt E-E KR
Section E-E (A23)
Schnittposition Mitte Dachhaltegriff - 3te Sitzreihe
Position cut center roof grab handle - 3rd row of seats

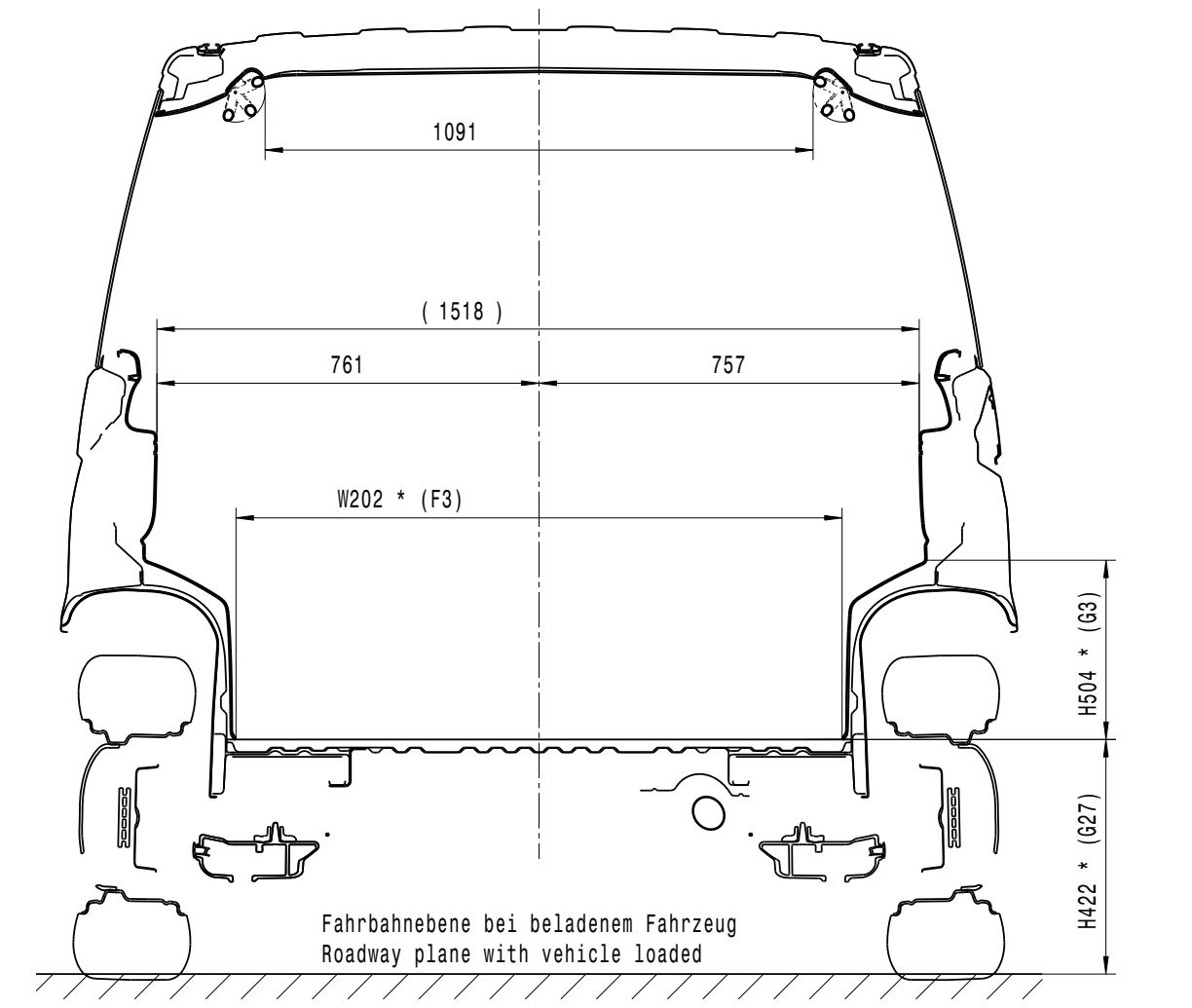
1091
(1518)
761
757
W202 * (F3)
H504 * (G3)
H422 * (G27)
Fahrbahnebene bei beladenem Fahrzeug
Roadway plane with vehicle loaded

Schnitt E1-E1 LR
Section E1-E1 (A23)
Schnittposition Mitte Dachhaltegriff - 3te Sitzreihe
Position cut center roof grab handle - 3rd row of seats

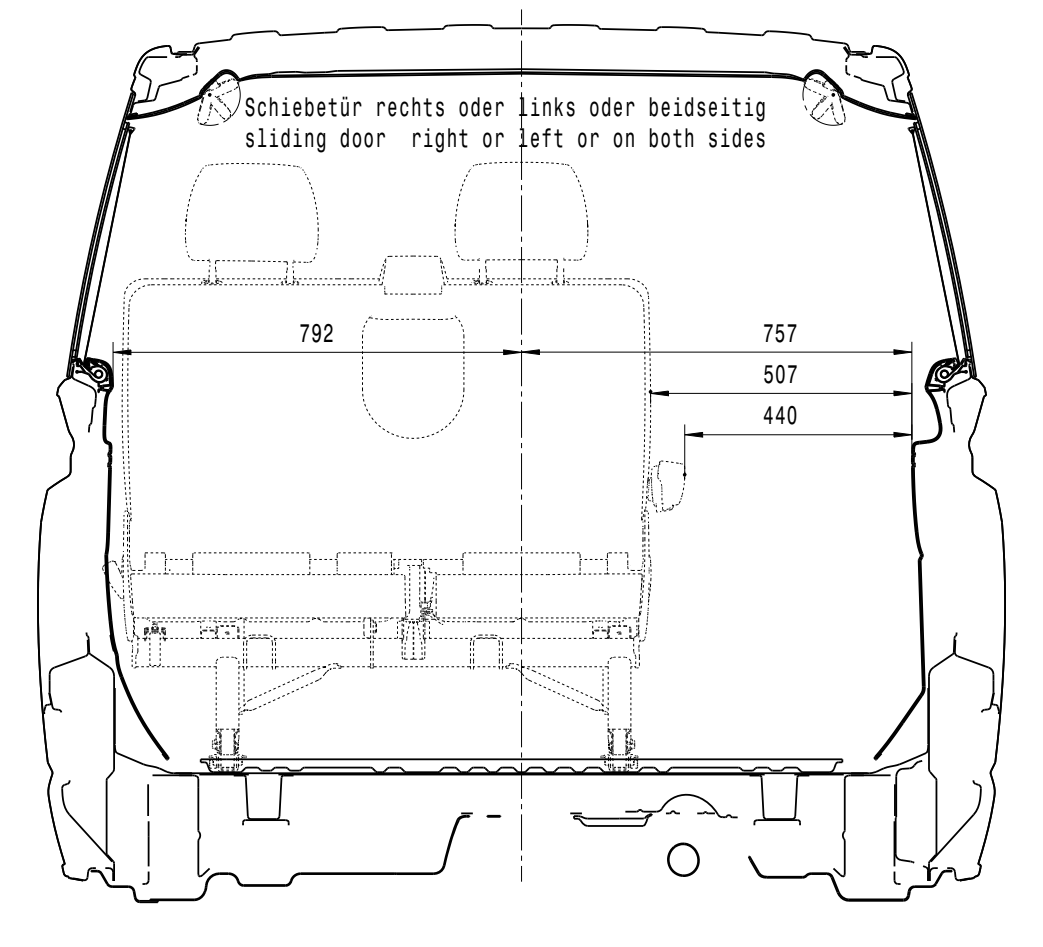
Schiebetür rechts oder links oder beidseitig
sliding door right or left or on both sides
792
757
507
440

Schnitt F-F KR+LR
Section F-F (A23)
Schnittposition Sicherheitsgurt 3te Sitzreihe
Position cut seat belt 3rd row of seats

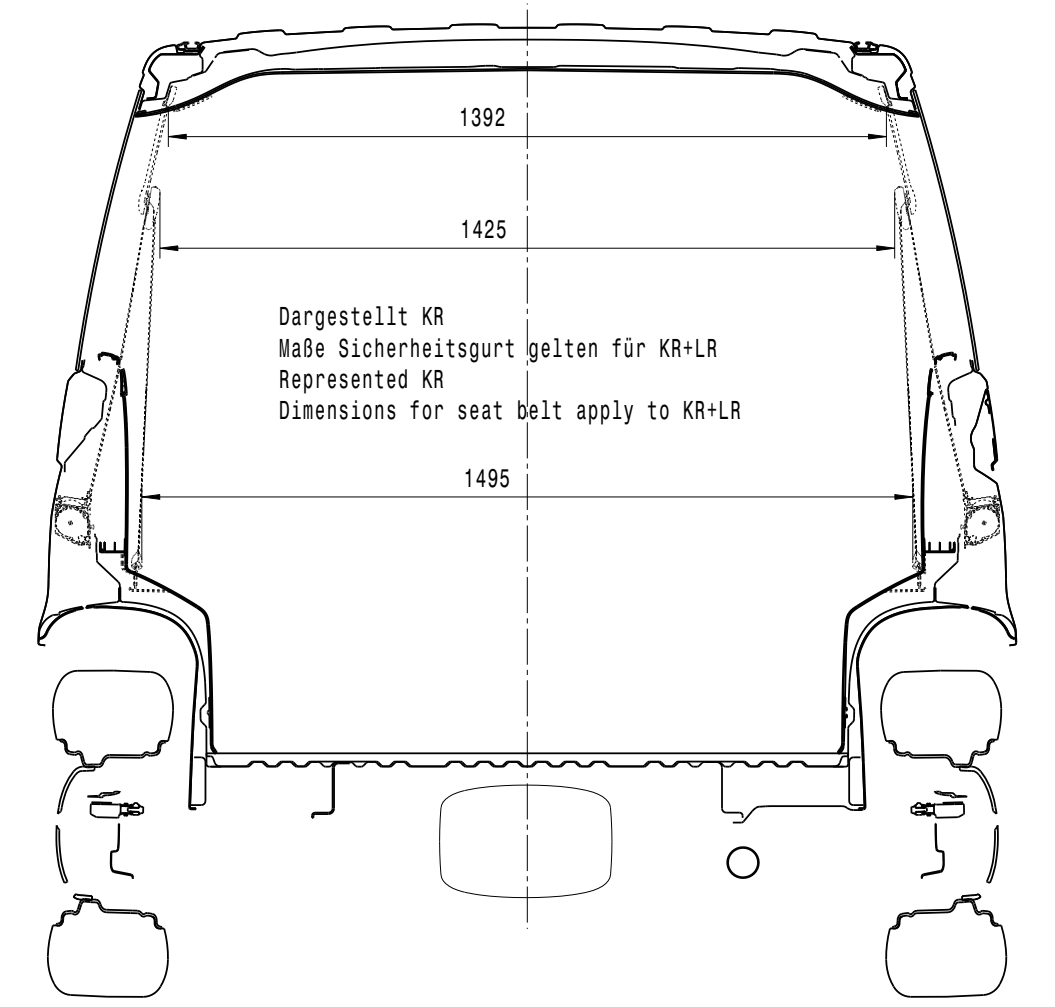
1392
1425
Dargestellt KR
Maße Sicherheitsgurt gelten für KR+LR
Represented KR
Dimensions for seat belt apply to KR+LR
1495

Schnitt G-G LR
Section G-G (A24)
Schnittposition Mitte Dachhaltegriff - 4te Sitzreihe
Position cut center roof grab handle - 4th row of seats

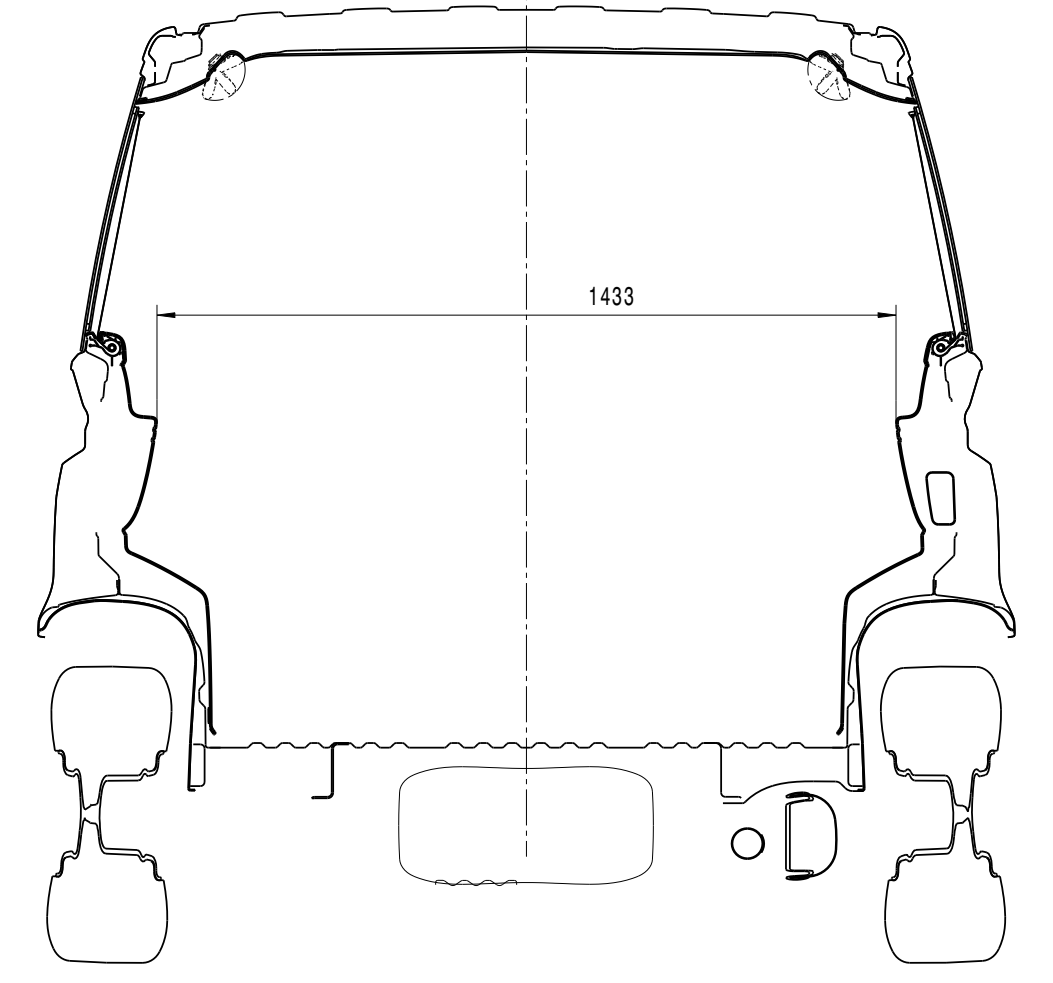

Frontantrieb KR
Front-wheel drive
Abgasanlage für
Exhaust system for
2.0 TDI 62/75/110/150kW

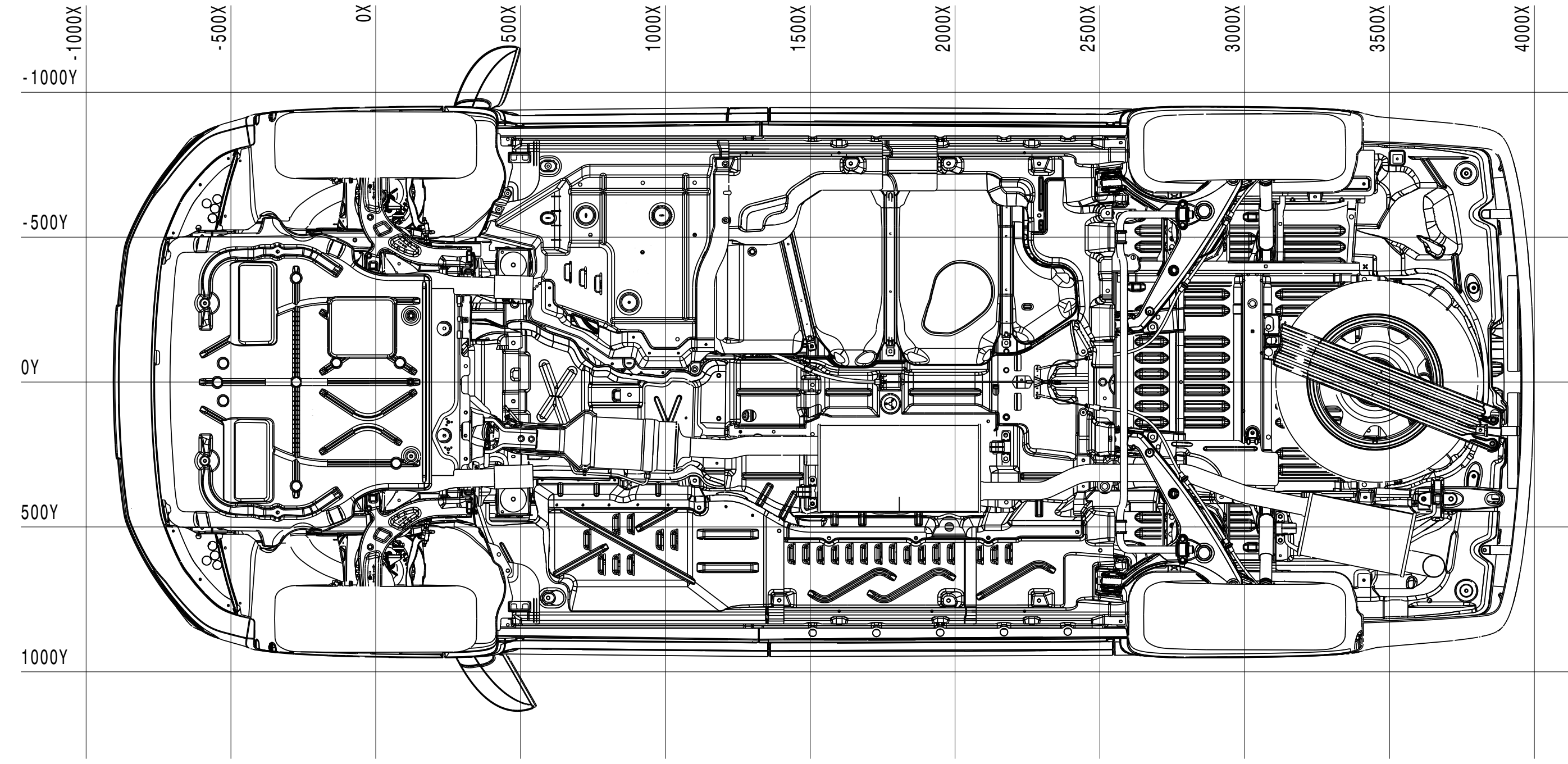
-1000X
-500X
0X
500X
1000X
1500X
2000X
2500X
3000X
3500X
4000X
-1000Y
-500Y
0Y
500Y
1000Y

Frontantrieb LR
Front-wheel drive
Abgasanlage für
Exhaust system for
2.0 TDI 62/75/110/150kW

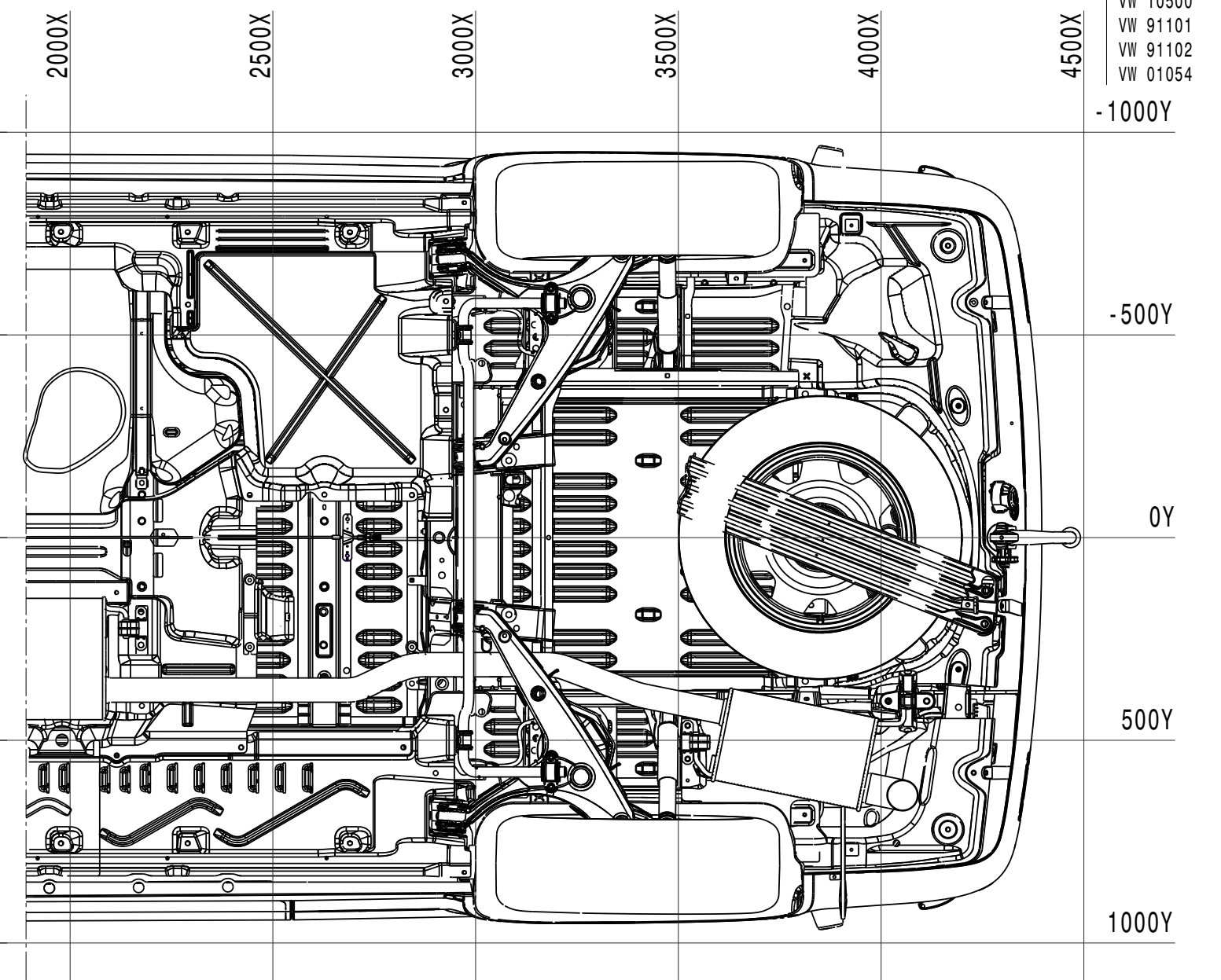
2000X
2500X
3000X
3500X
4000X
4500X
-1000Y
-500Y
0Y
500Y
1000Y

4MOTION KR
Abgasanlage für
Exhaust system for
2.0 TDI 62/75/110/150kW

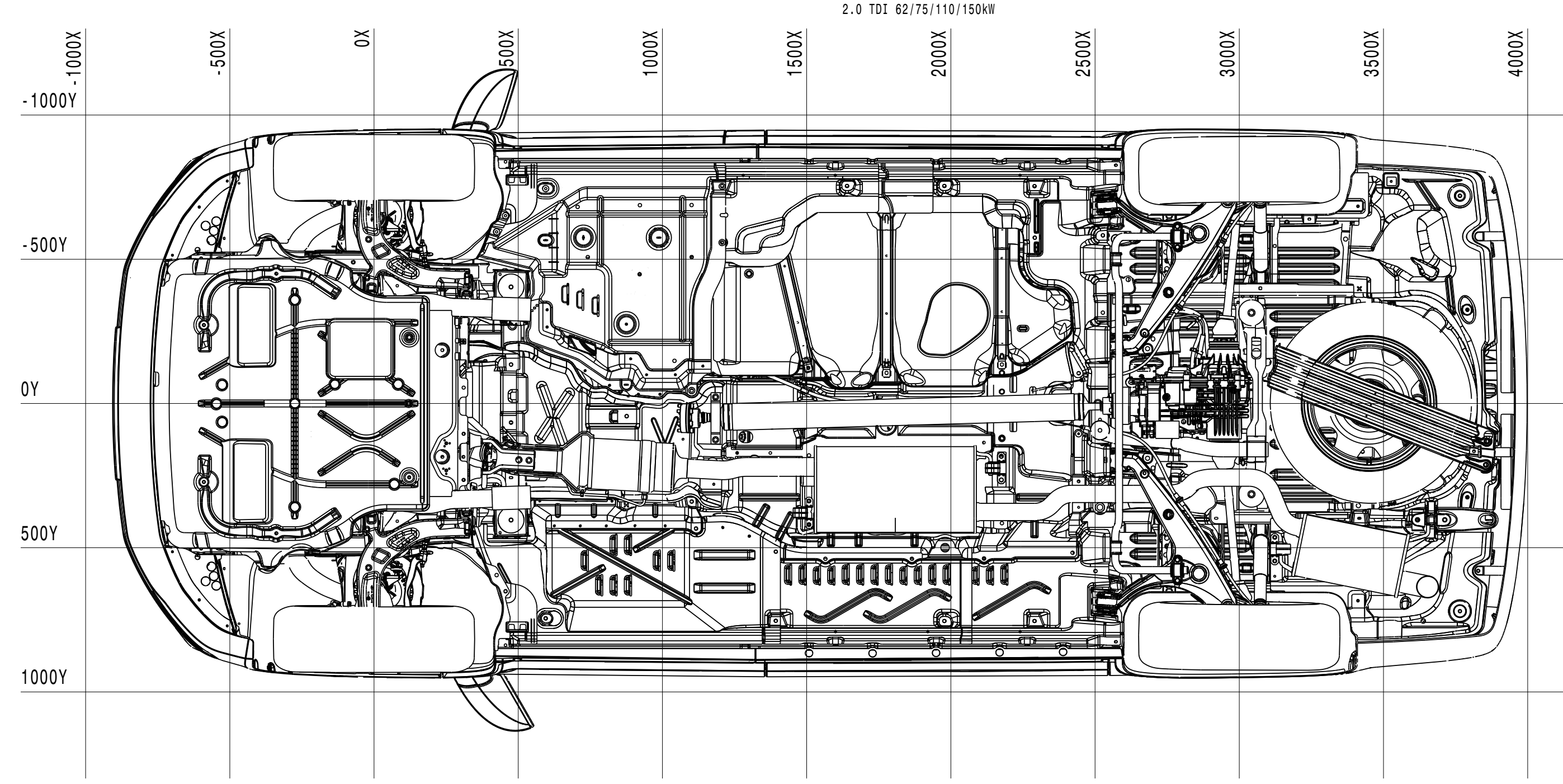
-1000X
-500X
0X
500X
1000X
1500X
2000X
2500X
3000X
3500X
4000X
-1000Y
-500Y
0Y
500Y
1000Y

4MOTION LR
Abgasanlage für
Exhaust system for
2.0 TDI 110/150kW

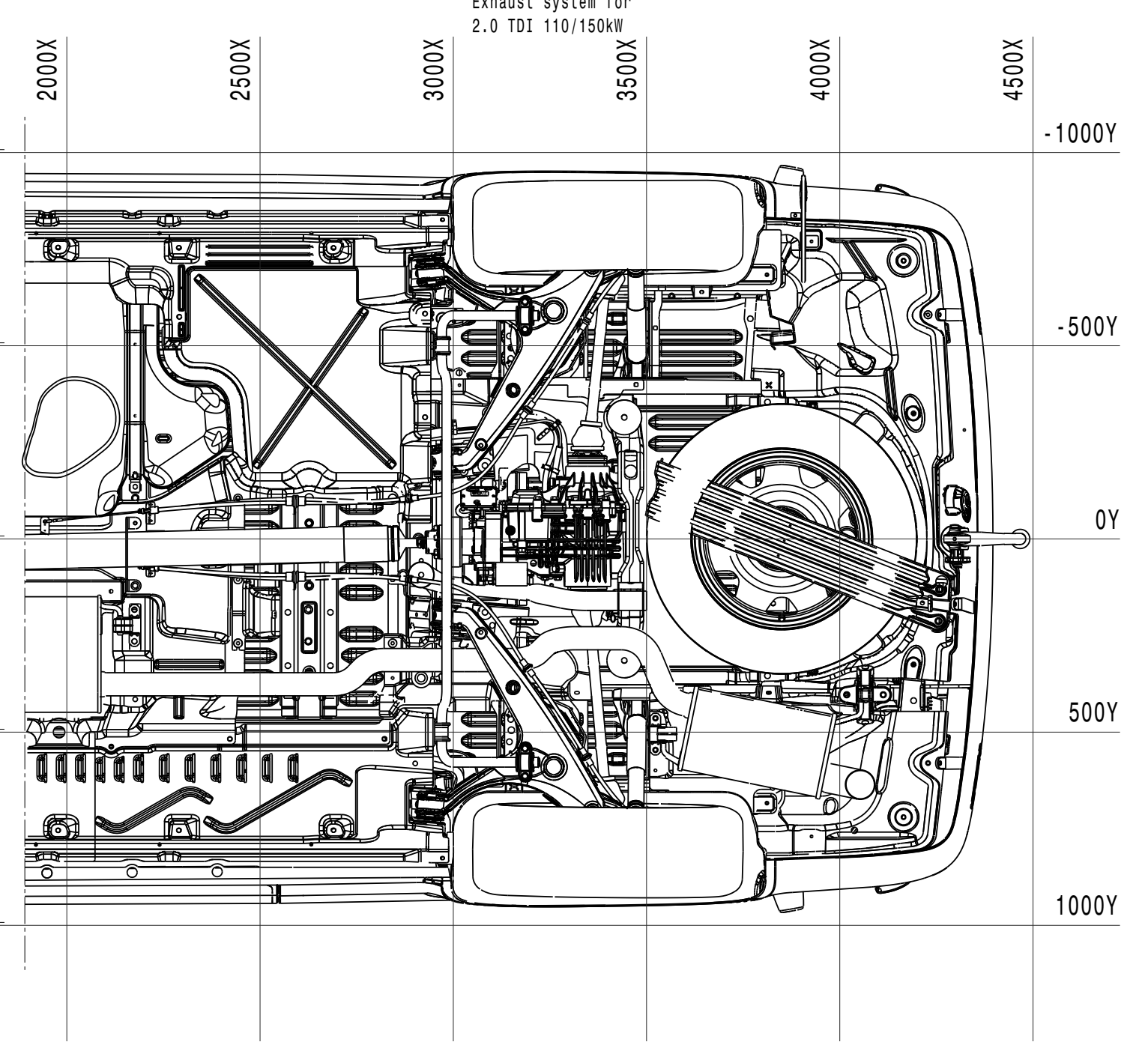
2000X
2500X
3000X
3500X
4000X
4500X
-1000Y
-500Y
0Y
500Y
1000Y

Unterlagen References	Nr. No.	Feld Section	Datum Date	Geaendert Changed	Genehmigt Appr.	Beschreibung der Aenderung und Aenderungsterminschluessel Revision record and change date code
VW 01155 VW 10500 VW 91101 VW 91102 VW 01054		-----	20.11.15	-----	Em	Neuerstellung/new release.

© Volkswagen AG behaelt sich alle Rechte vor. Das gilt insbesondere fuer Erfindungsrechte, Know-how, Urheberrechte und Namensrechte sowie fuer das Recht, diese als gewerbliche Schutzrechte anzumelden. Jede Verfuegungsbefugnis incl. Kopier- und Weitergaberecht liegt bei uns. Genehmigung von Erstlieferung und Aenderung nach VW 01155.

© Volkswagen AG reserves all rights, including without limitation rights of invention, know-how, copyrights, rights to names, and the right to apply for industrial property rights. All rights of use and exploitation including the right to copy and disseminate or distribute reside with us. Approval of first delivery and changes in accordance with VW 01155. The English translation is believed to be accurate. In case of discrepancies the German version is alone authoritative and controlling.

Typ-Pruef-Dok. und Typ-Pruef-Nr Type-appr.-doc. and type approval number ---	CAD-System und Verwaltungssystem-Schluessel CAD system and administration code Catia V5 R24			
Werkstoff/ Material ---				Konst.-Verantwortg. Doc resp.
Werkstoffbehandlung/ Material treatment ---				Name/ Name N. Kalis
Halbzeug/ Semi-finished product ---				Abt./Dept. NE-KB/A
Oberflaechenschutz Surface protection	VW 13750 Ofl-			Telefon/Phone 40425
Gewicht (g) Weight	errechnet calculated --- ---	Ent.-Nr. Draft no. ---	EA-Nr. Eng.proj.no. ---	Gez./Drawn Volke S. Lettenbauer
Sicherh.-Dok. Safety doc. ---	Benennung	Baumaße T6 Kombi+Caravelle kurzer+langer Radstand		
	Title	Construction dimnesions T6 Kombi+Caravelle short+long wheelbase		
Maszstab/Scale 1:10 1:20	Teil-Nr. Part-no.	7E0.000.011.C	Format D.Size	A0+2
			Blatt Sheet	1
			von of	1

Teilekennzeichnung nach VW 10500. Parts marking acc. to VW 10500.
Recyclinganforderungen nach VW 91102. Recycling requirements acc. to VW 91102.
Tolerierungsgrundsatz nach VW 01054. Tolerancing principle acc. to VW 01054.

Form FE 505.2 02.11 ( ) Bezugsmasz Ref. dim. [ ] Kontrollmasz Control dim. < > Vorrichtungsmasz Fixture dim. Ausfallmasz Temporary dim. Pruefmasz Test dim. Pruefmasz mit Bewertung Dim. to be checked Theoretisches Masz Basic dim. > < Werkstoff-Kennzeichnung Material marking